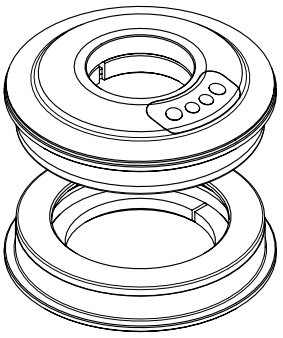

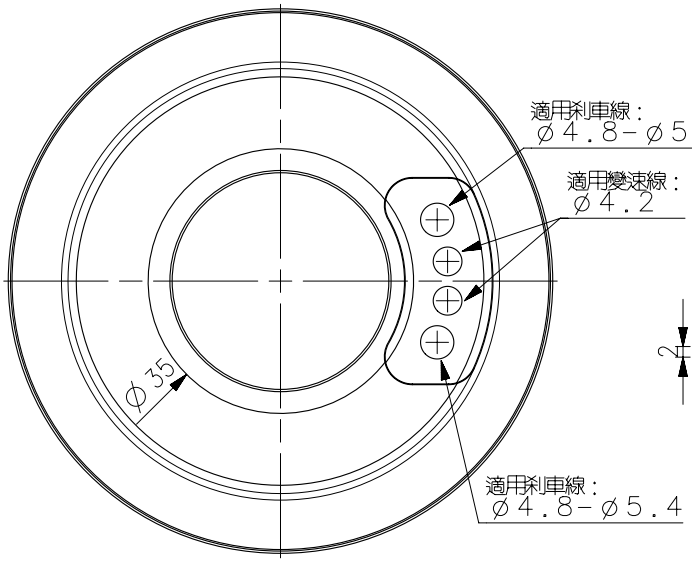

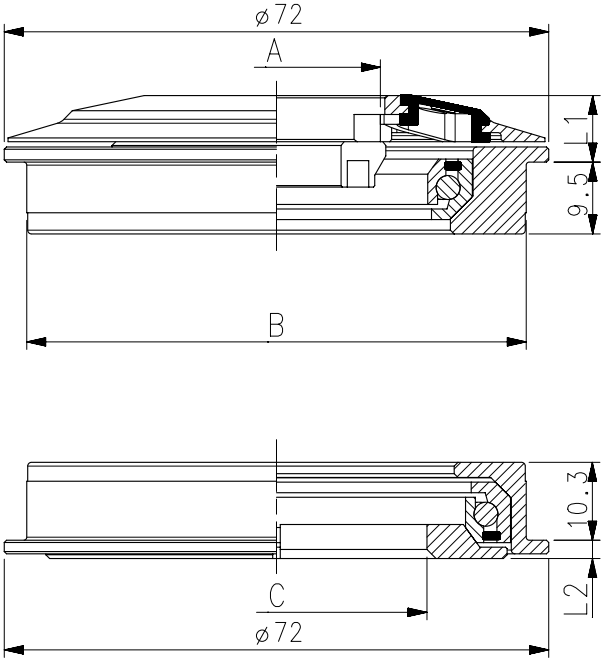

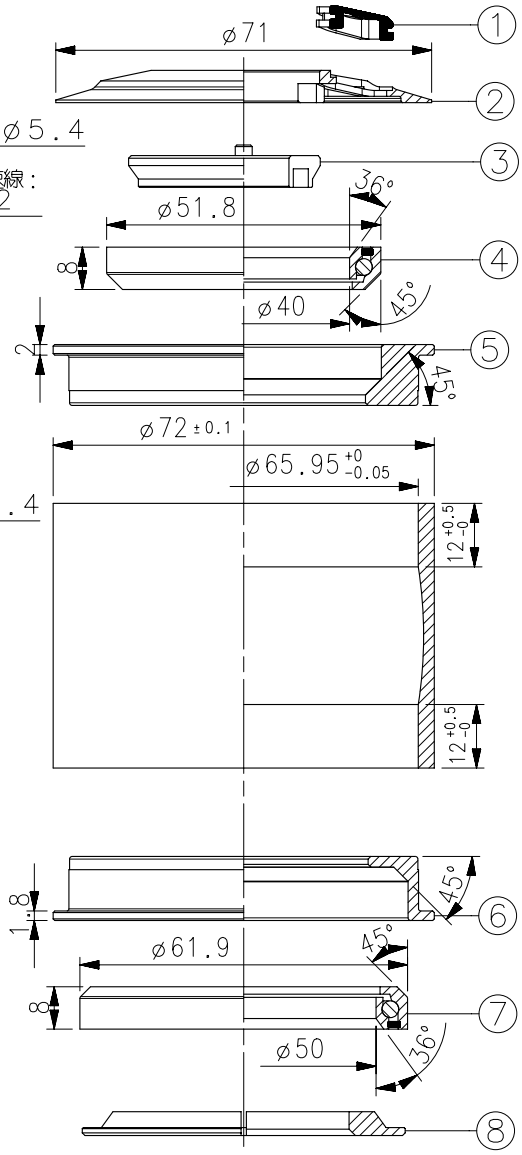

NO	圖號	圖名	材料規格	表面處理	PCS
1	5-20R0-403560	C660A切口膠蓋	橡膠 ø56x6.1T	黑	1
2	1-03A0-	C660A-2鋁無牙上塞	AL6061 1-1/8″	陽極	1
3	1-09A0-341286	C660A鋁束環	AL6061 ø28.6	陽極	1
4	1-07S0-359400	軸承	ø40x51.8x8	–	1
5	1-04A0-	C660A-2鋁上中碗	AL6061 ø66	陽極	1
6	1-04A0-951660	C566A鋁下中碗	AL6061 ø66	陽極	1
7	1-07S0-994619	軸承	ø50x61.9x8	–	1
8	1-06A0-707398	C566A-2鋁下塞	AL6061 ø39.8	陽極	1

L1	8.8
L2	2.4
H	11.2
A	ø28.6
B	$ø66^{+0.1}_{-0}$
C	$ø39.8^{+0}_{-0.1}$
Bearings	36° x45° ACB
Steerer	Upper 1-1/8″ Lower 1.5″
Model	C660A-2

輪鋒工業股份有限公司	圖名	C660A-2	圖號	

圖別	組合		材質		尺寸範圍	公差	編號	原有尺寸	修改尺寸	更改單位	日期
			材料規格		0.5-6	±0.1					
繪圖	04/23/24'	林東洲	熱處理		6-30	±0.2					
審核			表面處理		30-120	±0.3					
核准			單位	m/m	120-315	±0.5					
	日期	姓名	比例	1:1	版本	A1					